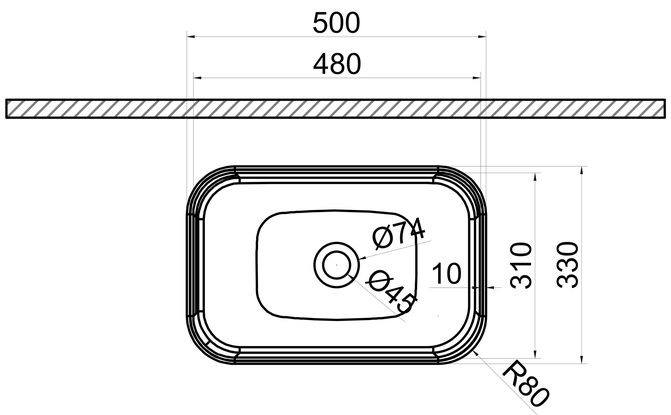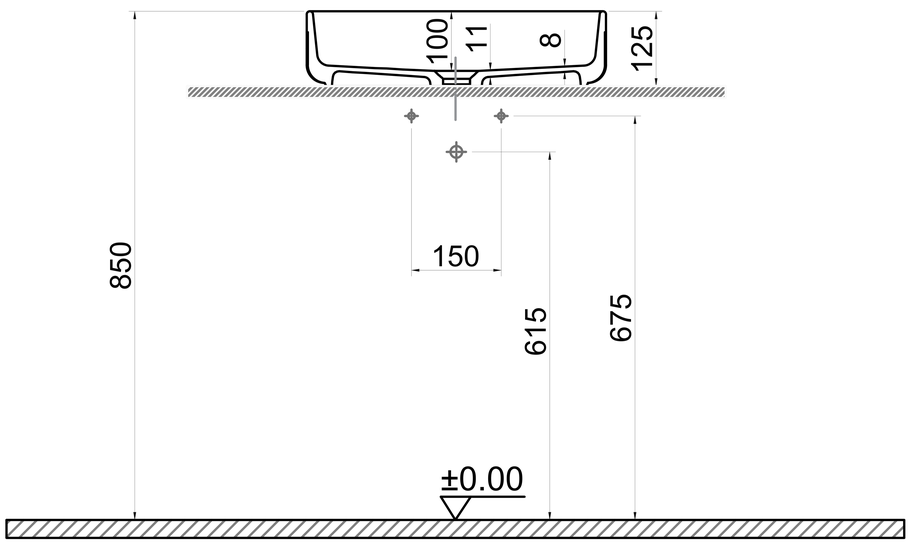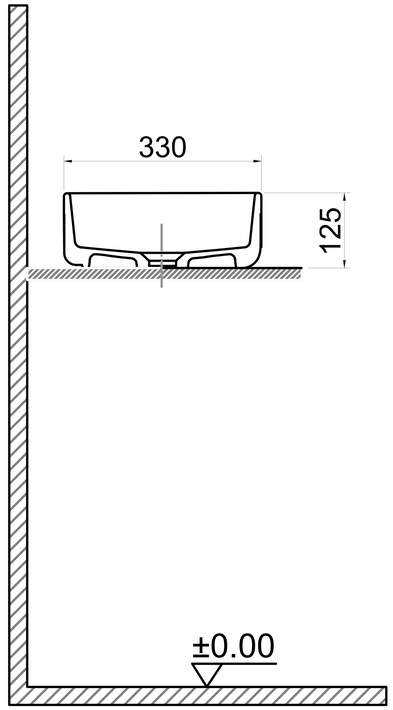PoliPure Çanak Lavabo, diktörtgen, mat beıge, 50*33 cm
Stok Kodu:(KB4PPTS500)
PoliPure Çanak Lavabo, dikdörtgen, parlak beyaz, 50*33 cm
Stok Kodu:(KB1PPTS500)