KOBOS
BANYO

Smart Flatpack

Snap • Fold • Compacta



Kolay Taşınabilir

Kolay Kurulum

Stoklama Hacminde Tasarruf

İçindekiler

INDEX

KOBOS BANYO

Fold

Dolaplı aynalı görünüm / Mirror cabinet view 04
Ürün detayları / Product details 05
Dolaplı aynalı teknik bilgi / Mirror cabinet specifications 06–07
Düz aynalı görünüm / Plain mirror view 08
Düz aynalı teknik bilgi / Plain mirror specifications 09–10

Fold Çekmeceli

Dolaplı ayna / Mirror cabinet 11–14
Düz ayna / Plain mirror 15–18

Fold Bowl Çekmeceli

Dolaplı ayna / Mirror cabinet 19–22
Düz ayna / Plain mirror 23–26

Snap

Dolaplı aynalı görünüm / Mirror cabinet view 27
Ürün detayları / Product details 28
Dolaplı aynalı teknik bilgi / Mirror cabinet specifications 29–30
Düz aynalı görünüm / Plain mirror view 31
Düz aynalı teknik bilgi / Plain mirror specifications 32–33

Compacta

Dolaplı aynalı görünüm / Mirror cabinet view 34
Ürün detayları / Product details 35
Dolaplı aynalı teknik bilgi / Mirror cabinet specifications 36–37
Düz aynalı görünüm / Plain mirror view 38
Düz aynalı teknik bilgi / Plain mirror specifications 39–40

Compacta Bowl

Dolaplı aynalı görünüm / Mirror cabinet view 41
Ürün detayları / Product details 42
Dolaplı aynalı teknik bilgi / Mirror cabinet specifications 43–44
Düz aynalı görünüm / Plain mirror view 45
Düz aynalı teknik bilgi / Plain mirror specifications 46–47

G × D × Y: Genişlik × Derinlik × Yükseklik.

W × D × H: Width × Depth × Height.

SMART FLATPACK

Demonte banyo mobilyaları / Flat-packed bathroom furniture

KOBOS BANYO

Akıllı Paketleme - Pratik Kullanım.

Smart Packaging - Practical Use

Kompakt paket formu, taşıma ve depolamayı kolaylaştırır. Katlı yan paneller açılır; menteşe ve bağlantılar kuruluma hazırlanır.

The compact packed form makes transport and storage easier. Folded side panels open outwards; hinges and fittings are prepared for assembly.



01 Kompakt paket formu

Compact packed form



02 Dolap formunun oluşması

Forming the cabinet



03 Katlı yan paneller dışa doğru açılır

Folded side panels open outwards



04 Menteşe ve bağlantılar kuruluma hazırlanır

Hinges and fittings are prepared for assembly

Modeller / Models

Fold · Snap · Compacta · Compacta Bowl

Genişlik / Width

60 / 80 / 100 cm

Fold

Dolaplı ayna

Mirror cabinet



Renk seçenekleri / Colour options

Genişlik / Width: 60 / 80 / 100 cm



Muson Huş
Monsoon Birch



New Dark Walnut



Latte

Moon Grey



Light Walnut

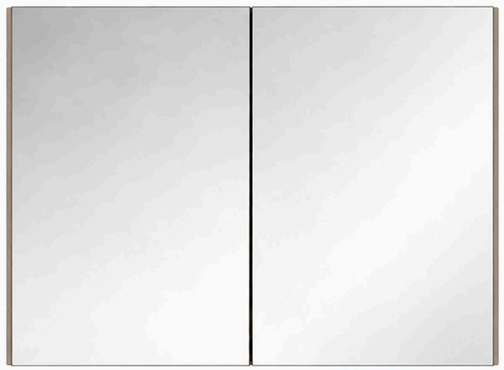



60 / 80 / 100 cm genişlik

60 / 80 / 100 cm width

Kurulum videosu

Installation video



Alt dolap

Vanity cabinet



Lavabo ve kapak detayı

Basin and door detail



İç depolama

Interior storage

Fold

KOBOS BANYO

Dolaplı ayna / Mirror cabinet

Ürün kodu Product code	Ürün açıklaması Product description	Malzeme / Kaplama Material / Finish	Fiyat TL / TRY
Genişlik / Width: 60 cm	Banyo dolabı seti / Bathroom vanity set		
KBFLD-06036-SR-01-KP-AD	Muson Huş / Monsoon Birch	Yonga levha üzeri melamin kaplama Melamine-coated particleboard	10.792
KBFLD-06077-SR-01-KP-AD	New Dark Walnut	Yonga levha üzeri melamin kaplama Melamine-coated particleboard	10.792
KBFLD-06064-SR-01-KP-AD	Latte	Yonga levha üzeri melamin kaplama Melamine-coated particleboard	10.792
KBFLD-06065-SR-01-KP-AD	Moon Grey	Yonga levha üzeri melamin kaplama Melamine-coated particleboard	10.792
KBFLD-06068-SR-01-KP-AD	Light Walnut	Yonga levha üzeri melamin kaplama Melamine-coated particleboard	10.792



Lavabo dolabı / Vanity cabinet
60 × 43,7 × 60 cm
Ayna dolabı / Mirror cabinet
G / W: 60 cm

Set: Alt dolap, lavabo, ayna dolabı.
Set: Vanity, basin, mirror cabinet.

Sifon ve süzgeç dahil değildir.
Trap and waste are not included.

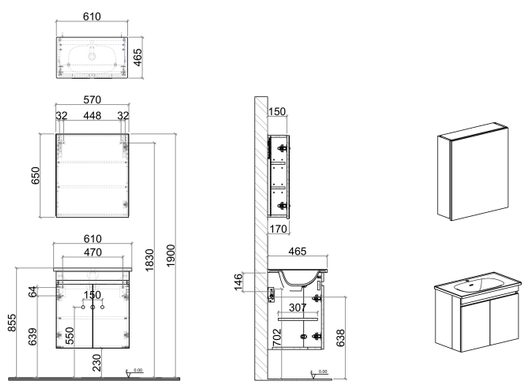

Ürün kodu Product code	Ürün açıklaması Product description	Malzeme / Kaplama Material / Finish	Fiyat TL / TRY
Genişlik / Width: 80 cm	Banyo dolabı seti / Bathroom vanity set		
KBFLD-08036-SR-01-KP-AD	Muson Huş / Monsoon Birch	Yonga levha üzeri melamin kaplama Melamine-coated particleboard	12.104
KBFLD-08077-SR-01-KP-AD	New Dark Walnut	Yonga levha üzeri melamin kaplama Melamine-coated particleboard	12.104
KBFLD-08064-SR-01-KP-AD	Latte	Yonga levha üzeri melamin kaplama Melamine-coated particleboard	12.104
KBFLD-08065-SR-01-KP-AD	Moon Grey	Yonga levha üzeri melamin kaplama Melamine-coated particleboard	12.104
KBFLD-08068-SR-01-KP-AD	Light Walnut	Yonga levha üzeri melamin kaplama Melamine-coated particleboard	12.104



Lavabo dolabı / Vanity cabinet
80 × 43,7 × 60 cm
Ayna dolabı / Mirror cabinet
80 × 17 × 64,9 cm

Set: Alt dolap, lavabo, ayna dolabı.
Set: Vanity, basin, mirror cabinet.

Sifon ve süzgeç dahil değildir.
Trap and waste are not included.

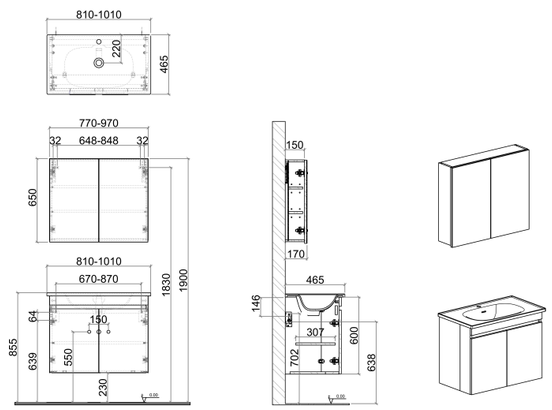

Fiyatlar KDV hariçtir.
Prices exclude VAT.

Fold

KOBOS BANYO

Dolaplı ayna / Mirror cabinet

Ürün kodu Product code	Ürün açıklaması Product description	Malzeme / Kaplama Material / Finish	Fiyat TL / TRY
Genişlik / Width: 100 cm	Banyo dolabı seti / Bathroom vanity set		
KBFLD-10036-SR-01-KP-AD	Muson Huş / Monsoon Birch	Yonga levha üzeri melamin kaplama Melamine-coated particleboard	13.969
KBFLD-10077-SR-01-KP-AD	New Dark Walnut	Yonga levha üzeri melamin kaplama Melamine-coated particleboard	13.969
KBFLD-10064-SR-01-KP-AD	Latte	Yonga levha üzeri melamin kaplama Melamine-coated particleboard	13.969
KBFLD-10065-SR-01-KP-AD	Moon Grey	Yonga levha üzeri melamin kaplama Melamine-coated particleboard	13.969
KBFLD-10068-SR-01-KP-AD	Light Walnut	Yonga levha üzeri melamin kaplama Melamine-coated particleboard	13.969



Lavabo dolabı / Vanity cabinet
100 × 43,7 × 60 cm
Ayna dolabı / Mirror cabinet
100 × 17 × 64,9 cm

Set: Alt dolap, lavabo, ayna dolabı.
Set: Vanity, basin, mirror cabinet.

Sifon ve süzgeç dahil değildir.
Trap and waste are not included.

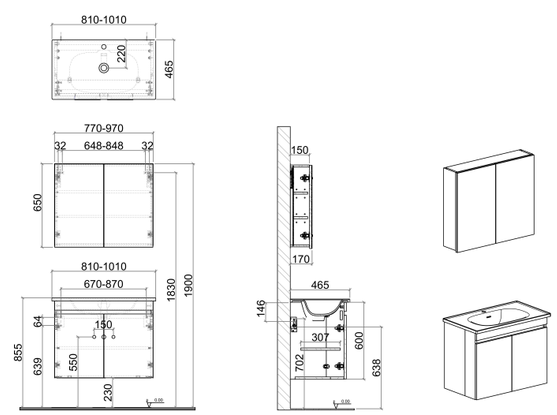

RENK SEÇENEKLERİ / COLOR OPTIONS



New Dark Walnut

77



Latte

64



Moon Grey

65



Light Walnut

68

G×D×Y: Genişlik × Derinlik × Yükseklik.
Kesin ürün ölçüleri için teknik çizimleri referans alınız.

W×D×H: Width × Depth × Height.
Refer to the technical drawings for exact product dimensions.

Fiyatlar KDV hariçtir.
Prices exclude VAT.

Fold

Düz ayna

Plain mirror

KOBOS BANYO



Renk seçenekleri / Colour options

Genişlik / Width: 60 / 80 / 100 cm



Muson Huş
Monsoon Birch



New Dark Walnut



Latte

Moon Grey



Light Walnut

Fold

Düz ayna / Plain mirror

KOBOS BANYO

Ürün kodu Product code	Ürün açıklaması Product description	Malzeme / Kaplama Material / Finish	Fiyat TL / TRY
Genişlik / Width: 60 cm	Banyo dolabı seti / Bathroom vanity set		
KBFLD-06036-SR-01-KP-A	Muson Huş / Monsoon Birch	Yonga levha üzeri melamin kaplama Melamine-coated particleboard	8.592
KBFLD-06077-SR-01-KP-A	New Dark Walnut	Yonga levha üzeri melamin kaplama Melamine-coated particleboard	8.592
KBFLD-06064-SR-01-KP-A	Latte	Yonga levha üzeri melamin kaplama Melamine-coated particleboard	8.592
KBFLD-06065-SR-01-KP-A	Moon Grey	Yonga levha üzeri melamin kaplama Melamine-coated particleboard	8.592
KBFLD-06068-SR-01-KP-A	Light Walnut	Yonga levha üzeri melamin kaplama Melamine-coated particleboard	8.592



Lavabo dolabı / Vanity cabinet
60 × 43,7 × 60 cm
Ayna / Mirror
60 × 70 cm (G×Y / W×H)

Set: Alt dolap, lavabo, ayna.
Set: Vanity, basin, mirror.

Sifon ve süzgeç dahil değildir.
Trap and waste are not included.

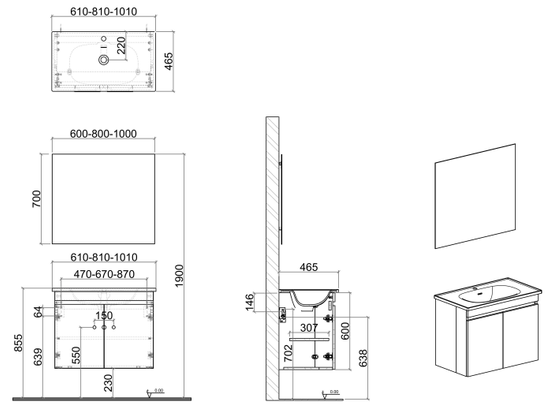

Ürün kodu Product code	Ürün açıklaması Product description	Malzeme / Kaplama Material / Finish	Fiyat TL / TRY
Genişlik / Width: 80 cm	Banyo dolabı seti / Bathroom vanity set		
KBFLD-08036-SR-01-KP-A	Muson Huş / Monsoon Birch	Yonga levha üzeri melamin kaplama Melamine-coated particleboard	9.464
KBFLD-08077-SR-01-KP-A	New Dark Walnut	Yonga levha üzeri melamin kaplama Melamine-coated particleboard	9.464
KBFLD-08064-SR-01-KP-A	Latte	Yonga levha üzeri melamin kaplama Melamine-coated particleboard	9.464
KBFLD-08065-SR-01-KP-A	Moon Grey	Yonga levha üzeri melamin kaplama Melamine-coated particleboard	9.464
KBFLD-08068-SR-01-KP-A	Light Walnut	Yonga levha üzeri melamin kaplama Melamine-coated particleboard	9.464



Lavabo dolabı / Vanity cabinet
80 × 43,7 × 60 cm
Ayna / Mirror
80 × 70 cm (G×Y / W×H)

Set: Alt dolap, lavabo, ayna.
Set: Vanity, basin, mirror.

Sifon ve süzgeç dahil değildir.
Trap and waste are not included.

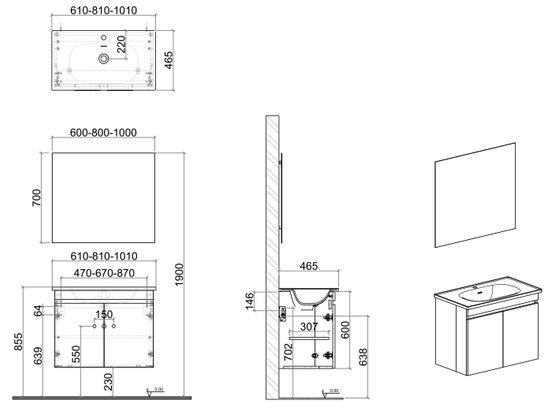

Fold

Düz ayna / Plain mirror

Ürün kodu Product code	Ürün açıklaması Product description	Malzeme / Kaplama Material / Finish	Fiyat TL / TRY
Genişlik / Width: 100 cm	Banyo dolabı seti / Bathroom vanity set		
KBFLD-10036-SR-01-KP-A	Muson Huş / Monsoon Birch	Yonga levha üzeri melamin kaplama Melamine-coated particleboard	10.939
KBFLD-10077-SR-01-KP-A	New Dark Walnut	Yonga levha üzeri melamin kaplama Melamine-coated particleboard	10.939
KBFLD-10064-SR-01-KP-A	Latte	Yonga levha üzeri melamin kaplama Melamine-coated particleboard	10.939
KBFLD-10065-SR-01-KP-A	Moon Grey	Yonga levha üzeri melamin kaplama Melamine-coated particleboard	10.939
KBFLD-10068-SR-01-KP-A	Light Walnut	Yonga levha üzeri melamin kaplama Melamine-coated particleboard	10.939



Lavabo dolabı / Vanity cabinet
100 × 43,7 × 60 cm
Ayna / Mirror
100 × 70 cm (G×Y / W×H)

Set: Alt dolap, lavabo, ayna.
Set: Vanity, basin, mirror.

Sifon ve süzgeç dahil değildir.
Trap and waste are not included.

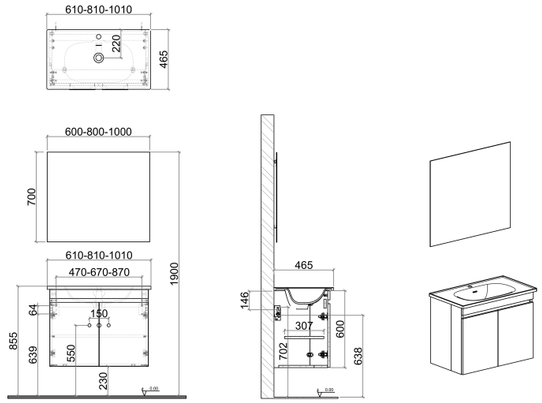

RENK SEÇENEKLERİ / COLOR OPTIONS



New Dark Walnut

77



Latte

64



Moon Grey

65



Light Walnut

68

G×D×Y: Genişlik × Derinlik × Yükseklik.
Kesin ürün ölçüleri için teknik çizimleri referans alınız.

W×D×H: Width × Depth × Height.
Refer to the technical drawings for exact product dimensions.

Fiyatlar KDV hariçtir.
Prices exclude VAT.

Fold Çekmeceli

Dolaplı ayna

Mirror cabinet



Renk seçenekleri / Colour options

Genişlik / Width: 60 / 80 / 100 cm



Muson Huş
Monsoon Birch

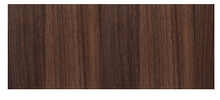

New Dark Walnut



Latte

Moon Grey



Light Walnut

Fold Çekmeceli

Çekmeceli · Dolaplı ayna / Drawers · Mirror cabinet



60 / 80 / 100 cm genişlik

60 / 80 / 100 cm width

Kurulum videosu

Installation video

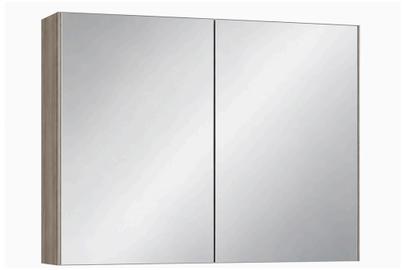

Dolaplı ayna

Mirror cabinet



Etajerli lavabo

Basin with ledge



İç depolama

Interior storage

Fold Çekmeceli

Dolaplı ayna / Mirror cabinet

Ürün kodu Product code	Ürün açıklaması Product description	Malzeme / Kaplama Material / Finish	Fiyat TL / TRY
Genişlik / Width: 60 cm	Banyo dolabı seti / Bathroom vanity set		
KBFLD-06036-SR-01-CK-AD	Muson Huş / Monsoon Birch	Yonga levha üzeri melamin kaplama Melamine-coated particleboard	13.679,83
KBFLD-06077-SR-01-CK-AD	New Dark Walnut	Yonga levha üzeri melamin kaplama Melamine-coated particleboard	13.679,83
KBFLD-06064-SR-01-CK-AD	Latte	Yonga levha üzeri melamin kaplama Melamine-coated particleboard	13.679,83
KBFLD-06065-SR-01-CK-AD	Moon Grey	Yonga levha üzeri melamin kaplama Melamine-coated particleboard	13.679,83
KBFLD-06068-SR-01-CK-AD	Light Walnut	Yonga levha üzeri melamin kaplama Melamine-coated particleboard	13.679,83



Lavabo dolabı ve ayna ölçüleri:
Teknik çizime bakınız.
Vanity and mirror dimensions:
See technical drawing.

Set: Alt dolap, lavabo, ayna dolabı.
Set: Vanity, basin, mirror cabinet.

Sifon ve süzgeç dahil değildir.
Trap and waste are not included.

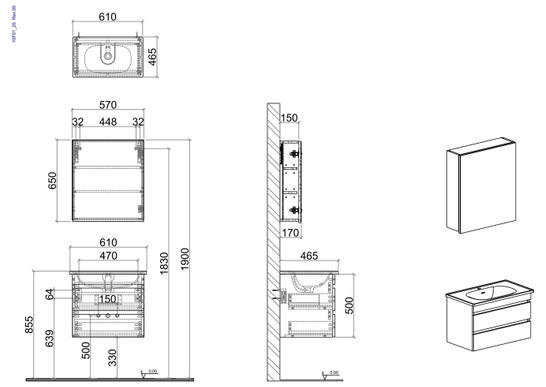

Ürün kodu Product code	Ürün açıklaması Product description	Malzeme / Kaplama Material / Finish	Fiyat TL / TRY
Genişlik / Width: 80 cm	Banyo dolabı seti / Bathroom vanity set		
KBFLD-08036-SR-01-CK-AD	Muson Huş / Monsoon Birch	Yonga levha üzeri melamin kaplama Melamine-coated particleboard	15.173,17
KBFLD-08077-SR-01-CK-AD	New Dark Walnut	Yonga levha üzeri melamin kaplama Melamine-coated particleboard	15.173,17
KBFLD-08064-SR-01-CK-AD	Latte	Yonga levha üzeri melamin kaplama Melamine-coated particleboard	15.173,17
KBFLD-08065-SR-01-CK-AD	Moon Grey	Yonga levha üzeri melamin kaplama Melamine-coated particleboard	15.173,17
KBFLD-08068-SR-01-CK-AD	Light Walnut	Yonga levha üzeri melamin kaplama Melamine-coated particleboard	15.173,17



Lavabo dolabı ve ayna ölçüleri:
Teknik çizime bakınız.
Vanity and mirror dimensions:
See technical drawing.

Set: Alt dolap, lavabo, ayna dolabı.
Set: Vanity, basin, mirror cabinet.

Sifon ve süzgeç dahil değildir.
Trap and waste are not included.

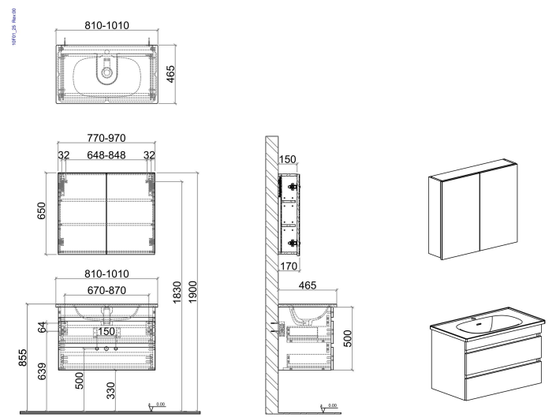

Fold Çekmeceli

KOBOS BANYO

Dolaplı ayna / Mirror cabinet

Ürün kodu Product code	Ürün açıklaması Product description	Malzeme / Kaplama Material / Finish	Fiyat TL / TRY
Genişlik / Width: 100 cm	Banyo dolabı seti / Bathroom vanity set		
KBFLD-10036-SR-01-CK-AD	Muson Huş / Monsoon Birch	Yonga levha üzeri melamin kaplama Melamine-coated particleboard	17.247,58
KBFLD-10077-SR-01-CK-AD	New Dark Walnut	Yonga levha üzeri melamin kaplama Melamine-coated particleboard	17.247,58
KBFLD-10064-SR-01-CK-AD	Latte	Yonga levha üzeri melamin kaplama Melamine-coated particleboard	17.247,58
KBFLD-10065-SR-01-CK-AD	Moon Grey	Yonga levha üzeri melamin kaplama Melamine-coated particleboard	17.247,58
KBFLD-10068-SR-01-CK-AD	Light Walnut	Yonga levha üzeri melamin kaplama Melamine-coated particleboard	17.247,58



Lavabo dolabı ve ayna ölçüleri:
Teknik çizime bakınız.
Vanity and mirror dimensions:
See technical drawing.

Set: Alt dolap, lavabo, ayna dolabı.
Set: Vanity, basin, mirror cabinet.

Sifon ve süzgeç dahil değildir.
Trap and waste are not included.

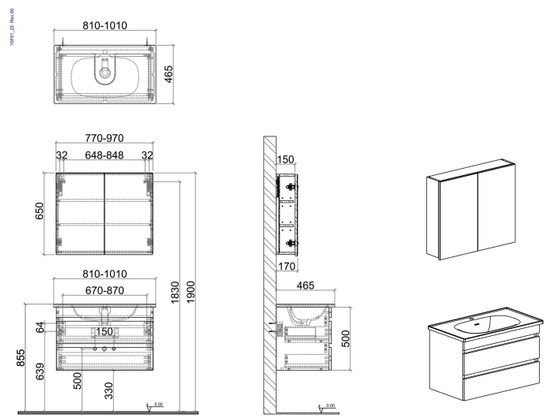

RENK SEÇENEKLERİ / COLOR OPTIONS



New Dark Walnut

77



Latte

64



Moon Grey

65



Light Walnut

68

G×D×Y: Genişlik × Derinlik × Yükseklik.
Kesin ürün ölçüleri için teknik çizimleri referans alınız.

W×D×H: Width × Depth × Height.
Refer to the technical drawings for exact product dimensions.

Fiyatlar KDV hariçtir.
Prices exclude VAT.

Fold Çekmeceli

KOBOS BANYO

Düz ayna

Plain mirror



Renk seçenekleri / Colour options

Genişlik / Width: 60 / 80 / 100 cm

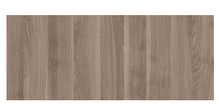

Muson Huş
Monsoon Birch

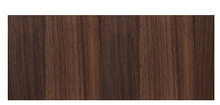

New Dark Walnut



Latte

Moon Grey

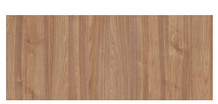

Light Walnut

Fold Çekmeceli

Çekmeceli · Düz ayna / Drawers · Plain mirror

KOBOS BANYO



60 / 80 / 100 cm genişlik

60 / 80 / 100 cm width

Kurulum videosu

Installation video



Düz ayna

Plain mirror



Etajerli lavabo

Basin with ledge



İç depolama

Interior storage

Fold Çekmeceli

Düz ayna / Plain mirror

KOBOS BANYO

Ürün kodu Product code	Ürün açıklaması Product description	Malzeme / Kaplama Material / Finish	Fiyat TL / TRY
Genişlik / Width: 60 cm	Banyo dolabı seti / Bathroom vanity set		
KBFLD-06036-SR-01-CK-A	Muson Huş / Monsoon Birch	Yonga levha üzeri melamin kaplama Melamine-coated particleboard	11.480,17
KBFLD-06077-SR-01-CK-A	New Dark Walnut	Yonga levha üzeri melamin kaplama Melamine-coated particleboard	11.480,17
KBFLD-06064-SR-01-CK-A	Latte	Yonga levha üzeri melamin kaplama Melamine-coated particleboard	11.480,17
KBFLD-06065-SR-01-CK-A	Moon Grey	Yonga levha üzeri melamin kaplama Melamine-coated particleboard	11.480,17
KBFLD-06068-SR-01-CK-A	Light Walnut	Yonga levha üzeri melamin kaplama Melamine-coated particleboard	11.480,17



Lavabo dolabı ve ayna ölçüleri:
Teknik çizime bakınız.
Vanity and mirror dimensions:
See technical drawing.

Set: Alt dolap, lavabo, ayna.
Set: Vanity, basin, mirror.

Sifon ve süzgeç dahil değildir.
Trap and waste are not included.

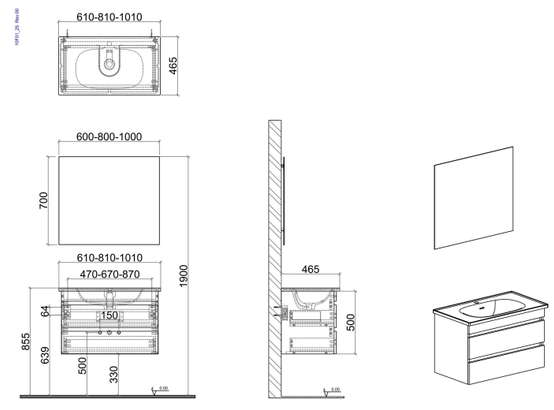

Ürün kodu Product code	Ürün açıklaması Product description	Malzeme / Kaplama Material / Finish	Fiyat TL / TRY
Genişlik / Width: 80 cm	Banyo dolabı seti / Bathroom vanity set		
KBFLD-08036-SR-01-CK-A	Muson Huş / Monsoon Birch	Yonga levha üzeri melamin kaplama Melamine-coated particleboard	12.533,00
KBFLD-08077-SR-01-CK-A	New Dark Walnut	Yonga levha üzeri melamin kaplama Melamine-coated particleboard	12.533,00
KBFLD-08064-SR-01-CK-A	Latte	Yonga levha üzeri melamin kaplama Melamine-coated particleboard	12.533,00
KBFLD-08065-SR-01-CK-A	Moon Grey	Yonga levha üzeri melamin kaplama Melamine-coated particleboard	12.533,00
KBFLD-08068-SR-01-CK-A	Light Walnut	Yonga levha üzeri melamin kaplama Melamine-coated particleboard	12.533,00



Lavabo dolabı ve ayna ölçüleri:
Teknik çizime bakınız.
Vanity and mirror dimensions:
See technical drawing.

Set: Alt dolap, lavabo, ayna.
Set: Vanity, basin, mirror.

Sifon ve süzgeç dahil değildir.
Trap and waste are not included.

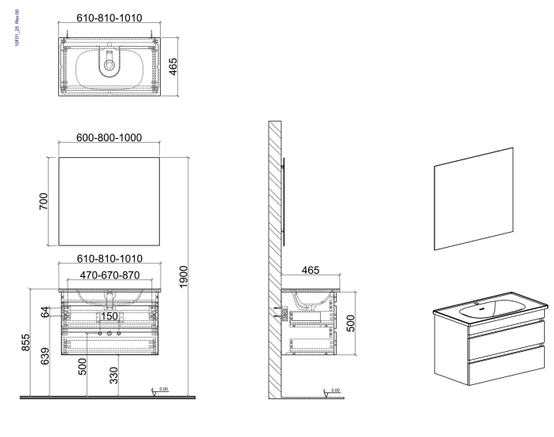

Fold Çekmeceli

Düz ayna / Plain mirror

Ürün kodu Product code	Ürün açıklaması Product description	Malzeme / Kaplama Material / Finish	Fiyat TL / TRY
Genişlik / Width: 100 cm	Banyo dolabı seti / Bathroom vanity set		
KBFLD-10036-SR-01-CK-A	Muson Huş / Monsoon Birch	Yonga levha üzeri melamin kaplama Melamine-coated particleboard	14.217,83
KBFLD-10077-SR-01-CK-A	New Dark Walnut	Yonga levha üzeri melamin kaplama Melamine-coated particleboard	14.217,83
KBFLD-10064-SR-01-CK-A	Latte	Yonga levha üzeri melamin kaplama Melamine-coated particleboard	14.217,83
KBFLD-10065-SR-01-CK-A	Moon Grey	Yonga levha üzeri melamin kaplama Melamine-coated particleboard	14.217,83
KBFLD-10068-SR-01-CK-A	Light Walnut	Yonga levha üzeri melamin kaplama Melamine-coated particleboard	14.217,83



Lavabo dolabı ve ayna ölçüleri:
Teknik çizime bakınız.
Vanity and mirror dimensions:
See technical drawing.

Set: Alt dolap, lavabo, ayna.
Set: Vanity, basin, mirror.

Sifon ve süzgeç dahil değildir.
Trap and waste are not included.

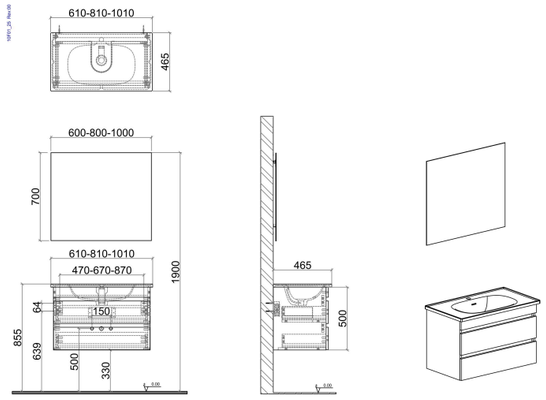

RENK SEÇENEKLERİ / COLOR OPTIONS



New Dark Walnut

77



Latte

64



Moon Grey

65



Light Walnut

68

G×D×Y: Genişlik × Derinlik × Yükseklik.
Kesin ürün ölçüleri için teknik çizimleri referans alınız.

W×D×H: Width × Depth × Height.
Refer to the technical drawings for exact product dimensions.

Fiyatlar KDV hariçtir.
Prices exclude VAT.

Fold Bowl Çekmeceli

Dolaplı ayna

Mirror cabinet



Renk seçenekleri / Colour options

Genişlik / Width: 60 / 80 / 100 cm

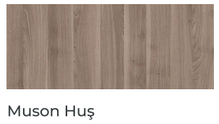

Muson Huş
Monsoon Birch

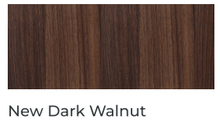

New Dark Walnut



Latte

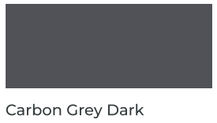

Carbon Grey Dark



Light Walnut

Fold Bowl Çekmeceli

KOBOS BANYO

Çekmeceli · Dolaplı ayna / Drawers · Mirror cabinet



60 / 80 / 100 cm genişlik

60 / 80 / 100 cm width

Kurulum videosu

Installation video

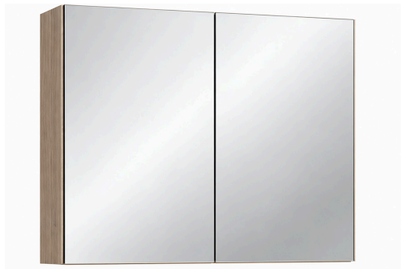

Dolaplı ayna

Mirror cabinet



Çanak lavabo

Vessel basin



İç depolama

Interior storage

Fold Bowl Çekmeceli

KOBOS BANYO

Dolaplı ayna / Mirror cabinet

Ürün kodu Product code	Ürün açıklaması Product description	Malzeme / Kaplama Material / Finish	Fiyat TL / TRY
Genişlik / Width: 60 cm	Banyo dolabı seti / Bathroom vanity set		
KBFLDB-06036-SR-01-CK-AD	Muson Huş / Monsoon Birch	Yonga levha üzeri melamin kaplama Melamine-coated particleboard	14.680,07
KBFLDB-06077-SR-01-CK-AD	New Dark Walnut	Yonga levha üzeri melamin kaplama Melamine-coated particleboard	14.680,07
KBFLDB-06064-SR-01-CK-AD	Latte	Yonga levha üzeri melamin kaplama Melamine-coated particleboard	14.680,07
KBFLDB-06066-SR-01-CK-AD	Moon Grey	Yonga levha üzeri melamin kaplama Melamine-coated particleboard	14.680,07
KBFLDB-06068-SR-01-CK-AD	Light Walnut	Yonga levha üzeri melamin kaplama Melamine-coated particleboard	14.680,07



Lavabo dolabı ve ayna ölçüleri:
Teknik çizime bakınız.
Vanity and mirror dimensions:
See technical drawing.

Set: Alt dolap, lavabo, ayna dolabı.
Set: Vanity, basin, mirror cabinet.

Sifon ve süzgeç dahil değildir.
Trap and waste are not included.

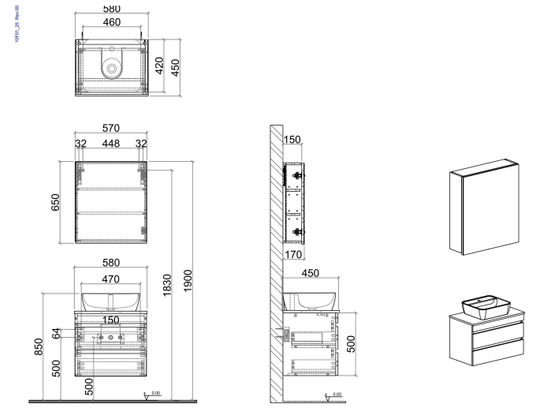

Ürün kodu Product code	Ürün açıklaması Product description	Malzeme / Kaplama Material / Finish	Fiyat TL / TRY
Genişlik / Width: 80 cm	Banyo dolabı seti / Bathroom vanity set		
KBFLDB-08036-SR-01-CK-AD	Muson Huş / Monsoon Birch	Yonga levha üzeri melamin kaplama Melamine-coated particleboard	16.173,00
KBFLDB-08077-SR-01-CK-AD	New Dark Walnut	Yonga levha üzeri melamin kaplama Melamine-coated particleboard	16.173,00
KBFLDB-08064-SR-01-CK-AD	Latte	Yonga levha üzeri melamin kaplama Melamine-coated particleboard	16.173,00
KBFLDB-08066-SR-01-CK-AD	Moon Grey	Yonga levha üzeri melamin kaplama Melamine-coated particleboard	16.173,00
KBFLDB-08068-SR-01-CK-AD	Light Walnut	Yonga levha üzeri melamin kaplama Melamine-coated particleboard	16.173,00



Lavabo dolabı ve ayna ölçüleri:
Teknik çizime bakınız.
Vanity and mirror dimensions:
See technical drawing.

Set: Alt dolap, lavabo, ayna dolabı.
Set: Vanity, basin, mirror cabinet.

Sifon ve süzgeç dahil değildir.
Trap and waste are not included.

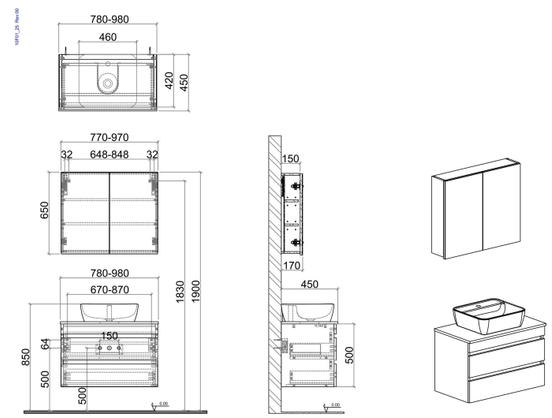

Fold Bowl Çekmeceli

KOBOS BANYO

Dolaplı ayna / Mirror cabinet

Ürün kodu Product code	Ürün açıklaması Product description	Malzeme / Kaplama Material / Finish	Fiyat TL / TRY
Genişlik / Width: 100 cm	Banyo dolabı seti / Bathroom vanity set		
KBFLDB-10036-SR-01-CK-AD	Muson Huş / Monsoon Birch	Yonga levha üzeri melamin kaplama Melamine-coated particleboard	18.247,83
KBFLDB-10077-SR-01-CK-AD	New Dark Walnut	Yonga levha üzeri melamin kaplama Melamine-coated particleboard	18.247,83
KBFLDB-10064-SR-01-CK-AD	Latte	Yonga levha üzeri melamin kaplama Melamine-coated particleboard	18.247,83
KBFLDB-10066-SR-01-CK-AD	Moon Grey	Yonga levha üzeri melamin kaplama Melamine-coated particleboard	18.247,83
KBFLDB-10068-SR-01-CK-AD	Light Walnut	Yonga levha üzeri melamin kaplama Melamine-coated particleboard	18.247,83



Lavabo dolabı ve ayna ölçüleri:
Teknik çizime bakınız.
Vanity and mirror dimensions:
See technical drawing.

Set: Alt dolap, lavabo, ayna dolabı.
Set: Vanity, basin, mirror cabinet.

Sifon ve süzgeç dahil değildir.
Trap and waste are not included.

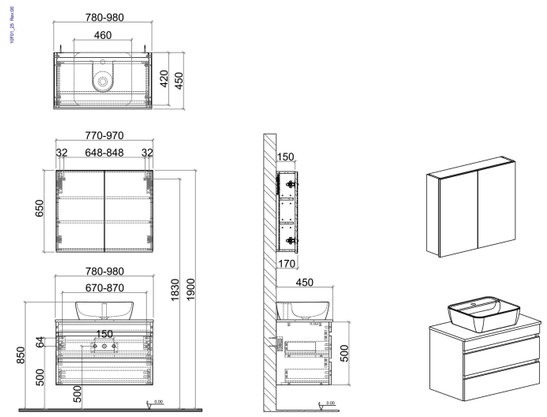

RENK SEÇENEKLERİ / COLOR OPTIONS



New Dark Walnut

77



Latte

64



Carbon Grey Dark

66



Light Walnut

68

G×D×Y: Genişlik × Derinlik × Yükseklik.
Kesin ürün ölçüleri için teknik çizimleri referans alınız.

W×D×H: Width × Depth × Height.
Refer to the technical drawings for exact product dimensions.

Fiyatlar KDV hariçtir.
Prices exclude VAT.

Fold Bowl Çekmeceli

KOBOS BANYO

Düz ayna

Plain mirror



Renk seçenekleri / Colour options

Genişlik / Width: 60 / 80 / 100 cm

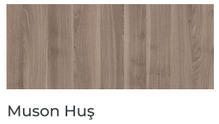

Muson Huş
Monsoon Birch

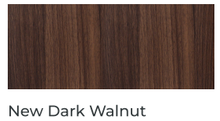

New Dark Walnut



Latte

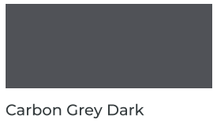

Carbon Grey Dark



Light Walnut

Fold Bowl Çekmeceli

KOBOS BANYO

Çekmeceli · Düz ayna / Drawers · Plain mirror



60 / 80 / 100 cm genişlik

60 / 80 / 100 cm width

Kurulum videosu

Installation video



Düz ayna

Plain mirror



Çanak lavabo

Vessel basin



İç depolama

Interior storage

Fold Bowl Çekmeceli

KOBOS BANYO

Düz ayna / Plain mirror

Ürün kodu Product code	Ürün açıklaması Product description	Malzeme / Kaplama Material / Finish	Fiyat TL / TRY
Genişlik / Width: 60 cm	Banyo dolabı seti / Bathroom vanity set		
KBFLDB-06036-SR-01-CK-A	Muson Huş / Monsoon Birch	Yonga levha üzeri melamin kaplama Melamine-coated particleboard	12.480,41
KBFLDB-06077-SR-01-CK-A	New Dark Walnut	Yonga levha üzeri melamin kaplama Melamine-coated particleboard	12.480,41
KBFLDB-06064-SR-01-CK-A	Latte	Yonga levha üzeri melamin kaplama Melamine-coated particleboard	12.480,41
KBFLDB-06066-SR-01-CK-A	Moon Grey	Yonga levha üzeri melamin kaplama Melamine-coated particleboard	12.480,41
KBFLDB-06068-SR-01-CK-A	Light Walnut	Yonga levha üzeri melamin kaplama Melamine-coated particleboard	12.480,41



Lavabo dolabı ve ayna ölçüleri:
Teknik çizime bakınız.
Vanity and mirror dimensions:
See technical drawing.

Set: Alt dolap, lavabo, ayna.
Set: Vanity, basin, mirror.

Sifon ve süzgeç dahil değildir.
Trap and waste are not included.

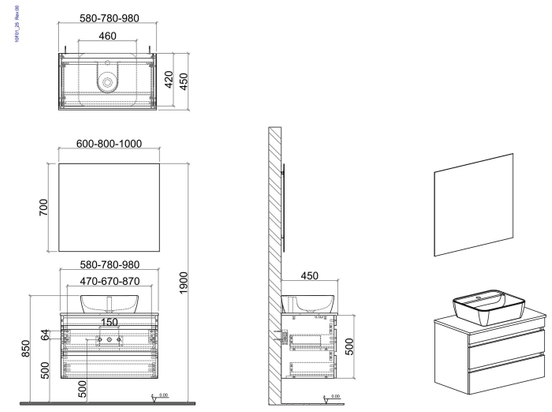

Ürün kodu Product code	Ürün açıklaması Product description	Malzeme / Kaplama Material / Finish	Fiyat TL / TRY
Genişlik / Width: 80 cm	Banyo dolabı seti / Bathroom vanity set		
KBFLDB-08036-SR-01-CK-A	Muson Huş / Monsoon Birch	Yonga levha üzeri melamin kaplama Melamine-coated particleboard	13.532,83
KBFLDB-08077-SR-01-CK-A	New Dark Walnut	Yonga levha üzeri melamin kaplama Melamine-coated particleboard	13.532,83
KBFLDB-08064-SR-01-CK-A	Latte	Yonga levha üzeri melamin kaplama Melamine-coated particleboard	13.532,83
KBFLDB-08066-SR-01-CK-A	Moon Grey	Yonga levha üzeri melamin kaplama Melamine-coated particleboard	13.532,83
KBFLDB-08068-SR-01-CK-A	Light Walnut	Yonga levha üzeri melamin kaplama Melamine-coated particleboard	13.532,83



Lavabo dolabı ve ayna ölçüleri:
Teknik çizime bakınız.
Vanity and mirror dimensions:
See technical drawing.

Set: Alt dolap, lavabo, ayna.
Set: Vanity, basin, mirror.

Sifon ve süzgeç dahil değildir.
Trap and waste are not included.

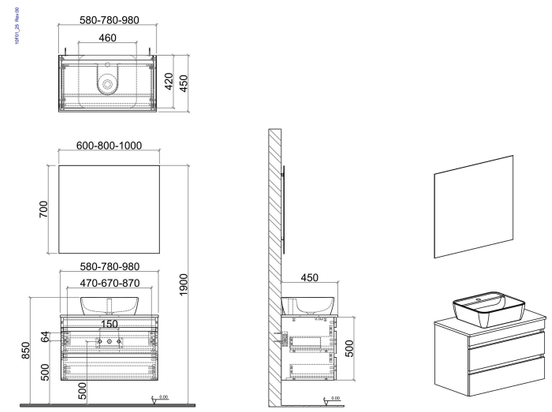

Fold Bowl Çekmeceli

Düz ayna / Plain mirror

Ürün kodu Product code	Ürün açıklaması Product description	Malzeme / Kaplama Material / Finish	Fiyat TL / TRY
Genişlik / Width: 100 cm	Banyo dolabı seti / Bathroom vanity set		
KBFLDB-10036-SR-01-CK-A	Muson Huş / Monsoon Birch	Yonga levha üzeri melamin kaplama Melamine-coated particleboard	15.218,08
KBFLDB-10077-SR-01-CK-A	New Dark Walnut	Yonga levha üzeri melamin kaplama Melamine-coated particleboard	15.218,08
KBFLDB-10064-SR-01-CK-A	Latte	Yonga levha üzeri melamin kaplama Melamine-coated particleboard	15.218,08
KBFLDB-10066-SR-01-CK-A	Moon Grey	Yonga levha üzeri melamin kaplama Melamine-coated particleboard	15.218,08
KBFLDB-10068-SR-01-CK-A	Light Walnut	Yonga levha üzeri melamin kaplama Melamine-coated particleboard	15.218,08



Lavabo dolabı ve ayna ölçüleri:
Teknik çizime bakınız.
Vanity and mirror dimensions:
See technical drawing.

Set: Alt dolap, lavabo, ayna.
Set: Vanity, basin, mirror.

Sifon ve süzgeç dahil değildir.
Trap and waste are not included.

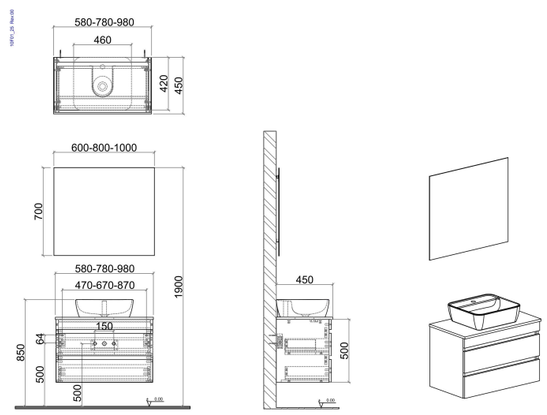

RENK SEÇENEKLERİ / COLOR OPTIONS



New Dark Walnut

77



Latte

64



Carbon Grey Dark

66



Light Walnut

68

G×D×Y: Genişlik × Derinlik × Yükseklik.
Kesin ürün ölçüleri için teknik çizimleri referans alınız.

W×D×H: Width × Depth × Height.
Refer to the technical drawings for exact product dimensions.

Fiyatlar KDV hariçtir.
Prices exclude VAT.

Snap

Dolaplı ayna

Mirror cabinet



Renk seçenekleri / Colour options

Genişlik / Width: 60 / 80 / 100 cm



Muson Huş
Monsoon Birch

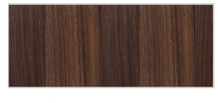

New Dark Walnut



Latte

Moon Grey



Light Walnut

Snap

Ürün detayları / Product details

KOBOS BANYO

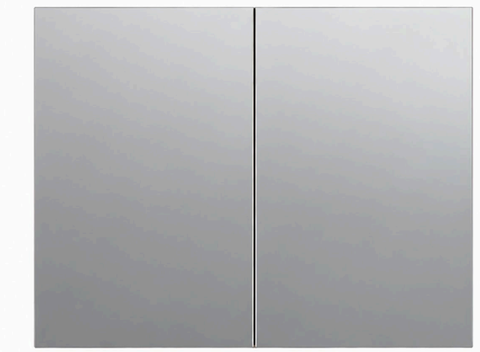



60 / 80 / 100 cm genişlik

60 / 80 / 100 cm width

Kurulum videosu

Installation video



Alt dolap

Vanity cabinet



Lavabo ve kapak detayı

Basin and door detail



İç depolama

Interior storage

Snap

Dolaplı ayna / Mirror cabinet

KOBOS BANYO

Ürün kodu Product code	Ürün açıklaması Product description	Malzeme / Kaplama Material / Finish	Fiyat TL / TRY
Genişlik / Width: 60 cm	Banyo dolabı seti / Bathroom vanity set		
KBSNP-06036-SR-01-KP-AD	Muson Huş / Monsoon Birch	Yonga levha üzeri melamin kaplama Melamine-coated particleboard	10.792
KBSNP-06077-SR-01-KP-AD	New Dark Walnut	Yonga levha üzeri melamin kaplama Melamine-coated particleboard	10.792
KBSNP-06064-SR-01-KP-AD	Latte	Yonga levha üzeri melamin kaplama Melamine-coated particleboard	10.792
KBSNP-06065-SR-01-KP-AD	Moon Grey	Yonga levha üzeri melamin kaplama Melamine-coated particleboard	10.792
KBSNP-06068-SR-01-KP-AD	Light Walnut	Yonga levha üzeri melamin kaplama Melamine-coated particleboard	10.792



Lavabo dolabı / Vanity cabinet
60 × 43,7 × 60 cm
Ayna dolabı / Mirror cabinet
G / W: 60 cm

Set: Alt dolap, lavabo, ayna dolabı.
Set: Vanity, basin, mirror cabinet.

Sifon ve süzgeç dahil değildir.
Trap and waste are not included.

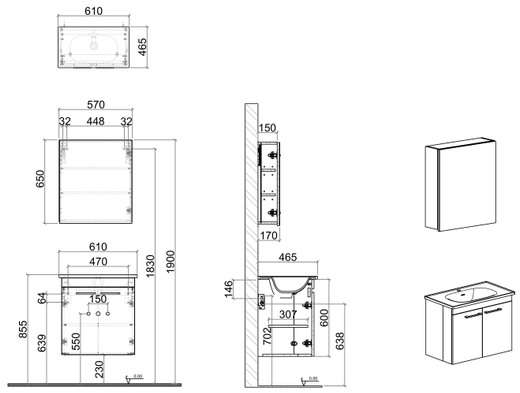

Ürün kodu Product code	Ürün açıklaması Product description	Malzeme / Kaplama Material / Finish	Fiyat TL / TRY
Genişlik / Width: 80 cm	Banyo dolabı seti / Bathroom vanity set		
KBSNP-08036-SR-01-KP-AD	Muson Huş / Monsoon Birch	Yonga levha üzeri melamin kaplama Melamine-coated particleboard	12.104
KBSNP-08077-SR-01-KP-AD	New Dark Walnut	Yonga levha üzeri melamin kaplama Melamine-coated particleboard	12.104
KBSNP-08064-SR-01-KP-AD	Latte	Yonga levha üzeri melamin kaplama Melamine-coated particleboard	12.104
KBSNP-08065-SR-01-KP-AD	Moon Grey	Yonga levha üzeri melamin kaplama Melamine-coated particleboard	12.104
KBSNP-08068-SR-01-KP-AD	Light Walnut	Yonga levha üzeri melamin kaplama Melamine-coated particleboard	12.104



Lavabo dolabı / Vanity cabinet
80× 43,7 × 60 cm
Ayna dolabı / Mirror cabinet
80 × 17 × 64,9 cm

Set: Alt dolap, lavabo, ayna dolabı.
Set: Vanity, basin, mirror cabinet.

Sifon ve süzgeç dahil değildir.
Trap and waste are not included.

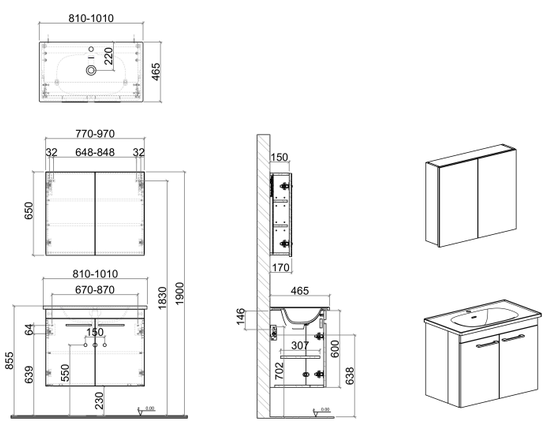

Snap

Dolaplı ayna / Mirror cabinet

Ürün kodu Product code	Ürün açıklaması Product description	Malzeme / Kaplama Material / Finish	Fiyat TL / TRY
Genişlik / Width: 100 cm	Banyo dolabı seti / Bathroom vanity set		
KBSNP-10036-SR-01-KP-AD	Muson Huş / Monsoon Birch	Yonga levha üzeri melamin kaplama Melamine-coated particleboard	13.969
KBSNP-10077-SR-01-KP-AD	New Dark Walnut	Yonga levha üzeri melamin kaplama Melamine-coated particleboard	13.969
KBSNP-10064-SR-01-KP-AD	Latte	Yonga levha üzeri melamin kaplama Melamine-coated particleboard	13.969
KBSNP-10065-SR-01-KP-AD	Moon Grey	Yonga levha üzeri melamin kaplama Melamine-coated particleboard	13.969
KBSNP-10068-SR-01-KP-AD	Light Walnut	Yonga levha üzeri melamin kaplama Melamine-coated particleboard	13.969



Lavabo dolabı / Vanity cabinet
100 × 43,7 × 60 cm
Ayna dolabı / Mirror cabinet
100 × 17 × 64,9 cm

Set: Alt dolap, lavabo, ayna dolabı.
Set: Vanity, basin, mirror cabinet.

Sifon ve süzgeç dahil değildir.
Trap and waste are not included.

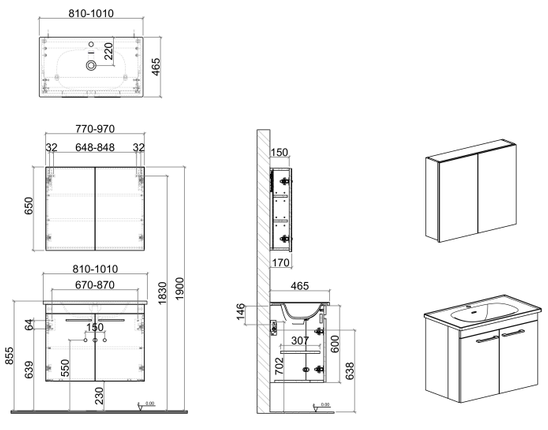

RENK SEÇENEKLERİ / COLOR OPTIONS



New Dark Walnut

77



Latte

64



Moon Grey

65



Light Walnut

68

G×D×Y: Genişlik × Derinlik × Yükseklik.
Kesin ürün ölçüleri için teknik çizimleri referans alınız.

W×D×H: Width × Depth × Height.
Refer to the technical drawings for exact product dimensions.

Fiyatlar KDV hariçtir.
Prices exclude VAT.

Snap

Düz ayna

Plain mirror



Renk seçenekleri / Colour options

Genişlik / Width: 60 / 80 / 100 cm



Muson Huş
Monsoon Birch



New Dark Walnut



Latte

Moon Grey



Light Walnut

Snap

Düz ayna / Plain mirror

KOBOS BANYO

Ürün kodu Product code	Ürün açıklaması Product description	Malzeme / Kaplama Material / Finish	Fiyat TL / TRY
Genişlik / Width: 60 cm	Banyo dolabı seti / Bathroom vanity set		
KBSNP-06036-SR-01-KP-A	Muson Huş / Monsoon Birch	Yonga levha üzeri melamin kaplama Melamine-coated particleboard	8.592
KBSNP-06077-SR-01-KP-A	New Dark Walnut	Yonga levha üzeri melamin kaplama Melamine-coated particleboard	8.592
KBSNP-06064-SR-01-KP-A	Latte	Yonga levha üzeri melamin kaplama Melamine-coated particleboard	8.592
KBSNP-06065-SR-01-KP-A	Moon Grey	Yonga levha üzeri melamin kaplama Melamine-coated particleboard	8.592
KBSNP-06068-SR-01-KP-A	Light Walnut	Yonga levha üzeri melamin kaplama Melamine-coated particleboard	8.592



Lavabo dolabı / Vanity cabinet
60 × 43,7 × 60 cm
Ayna / Mirror
60 × 70 cm (G×Y / W×H)

Set: Alt dolap, lavabo, ayna.
Set: Vanity, basin, mirror.

Sifon ve süzgeç dahil değildir.
Trap and waste are not included.

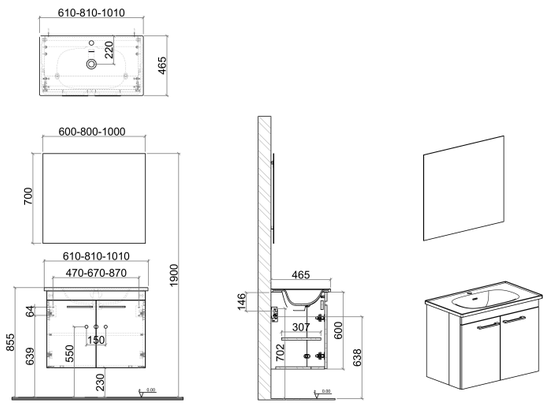

Ürün kodu Product code	Ürün açıklaması Product description	Malzeme / Kaplama Material / Finish	Fiyat TL / TRY
Genişlik / Width: 80 cm	Banyo dolabı seti / Bathroom vanity set		
KBSNP-08036-SR-01-KP-A	Muson Huş / Monsoon Birch	Yonga levha üzeri melamin kaplama Melamine-coated particleboard	9.464
KBSNP-08077-SR-01-KP-A	New Dark Walnut	Yonga levha üzeri melamin kaplama Melamine-coated particleboard	9.464
KBSNP-08064-SR-01-KP-A	Latte	Yonga levha üzeri melamin kaplama Melamine-coated particleboard	9.464
KBSNP-08065-SR-01-KP-A	Moon Grey	Yonga levha üzeri melamin kaplama Melamine-coated particleboard	9.464
KBSNP-08068-SR-01-KP-A	Light Walnut	Yonga levha üzeri melamin kaplama Melamine-coated particleboard	9.464



Lavabo dolabı / Vanity cabinet
80 × 43,7 × 60 cm
Ayna / Mirror
80 × 70 cm (G×Y / W×H)

Set: Alt dolap, lavabo, ayna.
Set: Vanity, basin, mirror.

Sifon ve süzgeç dahil değildir.
Trap and waste are not included.

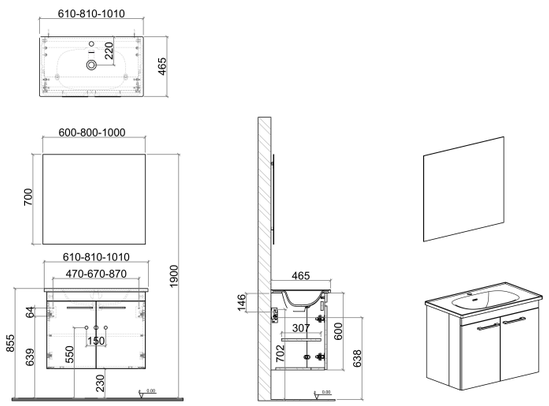

Fiyatlar KDV hariçtir.
Prices exclude VAT.

Snap

Düz ayna / Plain mirror

KOBOS BANYO

Ürün kodu Product code	Ürün açıklaması Product description	Malzeme / Kaplama Material / Finish	Fiyat TL / TRY
Genişlik / Width: 100 cm	Banyo dolabı seti / Bathroom vanity set		
KBSNP-10036-SR-01-KP-A	Muson Huş / Monsoon Birch	Yonga levha üzeri melamin kaplama Melamine-coated particleboard	10.939
KBSNP-10077-SR-01-KP-A	New Dark Walnut	Yonga levha üzeri melamin kaplama Melamine-coated particleboard	10.939
KBSNP-10064-SR-01-KP-A	Latte	Yonga levha üzeri melamin kaplama Melamine-coated particleboard	10.939
KBSNP-10065-SR-01-KP-A	Moon Grey	Yonga levha üzeri melamin kaplama Melamine-coated particleboard	10.939
KBSNP-10068-SR-01-KP-A	Light Walnut	Yonga levha üzeri melamin kaplama Melamine-coated particleboard	10.939



Lavabo dolabı / Vanity cabinet
100 × 43,7 × 60 cm
Ayna / Mirror
100 × 70 cm (G×Y / W×H)

Set: Alt dolap, lavabo, ayna.
Set: Vanity, basin, mirror.

Sifon ve süzgeç dahil değildir.
Trap and waste are not included.

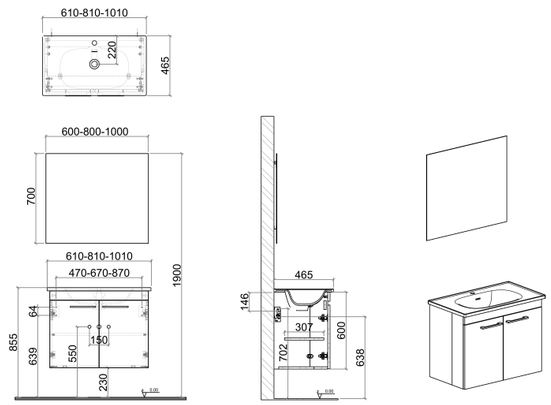

RENK SEÇENEKLERİ / COLOR OPTIONS



New Dark Walnut

77



Latte

64



Moon Grey

65



Light Walnut

68

G×D×Y: Genişlik × Derinlik × Yükseklik.
Kesin ürün ölçüleri için teknik çizimleri referans alınız.

W×D×H: Width × Depth × Height.
Refer to the technical drawings for exact product dimensions.

Fiyatlar KDV hariçtir.
Prices exclude VAT.

Compacta

Dolaplı ayna

Mirror cabinet



Renk seçenekleri / Colour options

Genişlik / Width: 60 / 80 / 100 cm

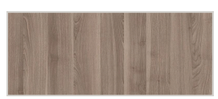

Muson Huş
Monsoon Birch



New Dark Walnut



Latte



Carbon Grey Dark

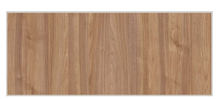

Light Walnut





60 / 80 / 100 cm genişlik

60 / 80 / 100 cm width

Kurulum videosu

Installation video



Dolaplı ayna

Mirror cabinet



Etajerli lavabo

Basin with ledge



İç depolama

Interior storage

Compacta

KOBOS BANYO

Dolaplı ayna / Mirror cabinet

Ürün kodu Product code	Ürün açıklaması Product description	Malzeme / Kaplama Material / Finish	Fiyat TL / TRY
Genişlik / Width: 60 cm	Banyo dolabı seti / Bathroom vanity set		
KBCPT-06036-SR-01-KP-AD	Muson Huş / Monsoon Birch	Yonga levha üzeri melamin kaplama Melamine-coated particleboard	10.792
KBCPT-06077-SR-01-KP-AD	New Dark Walnut	Yonga levha üzeri melamin kaplama Melamine-coated particleboard	10.792
KBCPT-06064-SR-01-KP-AD	Latte	Yonga levha üzeri melamin kaplama Melamine-coated particleboard	10.792
KBCPT-06066-SR-01-KP-AD	Carbon Grey Dark	Yonga levha üzeri melamin kaplama Melamine-coated particleboard	10.792
KBCPT-06068-SR-01-KP-AD	Light Walnut	Yonga levha üzeri melamin kaplama Melamine-coated particleboard	10.792



Lavabo dolabı / Vanity cabinet
60 × 43,8 × 60 cm
Ayna dolabı / Mirror cabinet
G / W: 60 cm

Set: Alt dolap, lavabo, ayna dolabı.
Set: Vanity, basin, mirror cabinet.

Sifon ve süzgeç dahil değildir.
Trap and waste are not included.

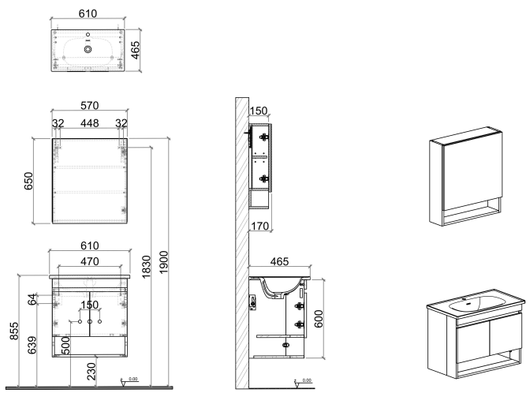

Ürün kodu Product code	Ürün açıklaması Product description	Malzeme / Kaplama Material / Finish	Fiyat TL / TRY
Genişlik / Width: 80 cm	Banyo dolabı seti / Bathroom vanity set		
KBCPT-08036-SR-01-KP-AD	Muson Huş / Monsoon Birch	Yonga levha üzeri melamin kaplama Melamine-coated particleboard	12.104
KBCPT-08077-SR-01-KP-AD	New Dark Walnut	Yonga levha üzeri melamin kaplama Melamine-coated particleboard	12.104
KBCPT-08064-SR-01-KP-AD	Latte	Yonga levha üzeri melamin kaplama Melamine-coated particleboard	12.104
KBCPT-08066-SR-01-KP-AD	Carbon Grey Dark	Yonga levha üzeri melamin kaplama Melamine-coated particleboard	12.104
KBCPT-08068-SR-01-KP-AD	Light Walnut	Yonga levha üzeri melamin kaplama Melamine-coated particleboard	12.104



Lavabo dolabı / Vanity cabinet
80 × 43,8 × 60 cm
Ayna dolabı / Mirror cabinet
80 × 17,2 × 65 cm

Set: Alt dolap, lavabo, ayna dolabı.
Set: Vanity, basin, mirror cabinet.

Sifon ve süzgeç dahil değildir.
Trap and waste are not included.

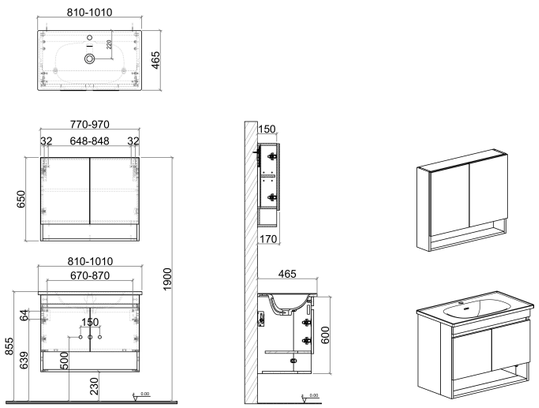

Compacta

KOBOS BANYO

Dolaplı ayna / Mirror cabinet

Ürün kodu Product code	Ürün açıklaması Product description	Malzeme / Kaplama Material / Finish	Fiyat TL / TRY
Genişlik / Width: 100 cm	Banyo dolabı seti / Bathroom vanity set		
KBCPT-10036-SR-01-KP-AD	Muson Huş / Monsoon Birch	Yonga levha üzeri melamin kaplama Melamine-coated particleboard	13.969
KBCPT-10077-SR-01-KP-AD	New Dark Walnut	Yonga levha üzeri melamin kaplama Melamine-coated particleboard	13.969
KBCPT-10064-SR-01-KP-AD	Latte	Yonga levha üzeri melamin kaplama Melamine-coated particleboard	13.969
KBCPT-10066-SR-01-KP-AD	Carbon Grey Dark	Yonga levha üzeri melamin kaplama Melamine-coated particleboard	13.969
KBCPT-10068-SR-01-KP-AD	Light Walnut	Yonga levha üzeri melamin kaplama Melamine-coated particleboard	13.969



Lavabo dolabı / Vanity cabinet
100 × 43,8 × 60 cm
Ayna dolabı / Mirror cabinet
100 × 17,2 × 65 cm

Set: Alt dolap, lavabo, ayna dolabı.
Set: Vanity, basin, mirror cabinet.

Sifon ve süzgeç dahil değildir.
Trap and waste are not included.

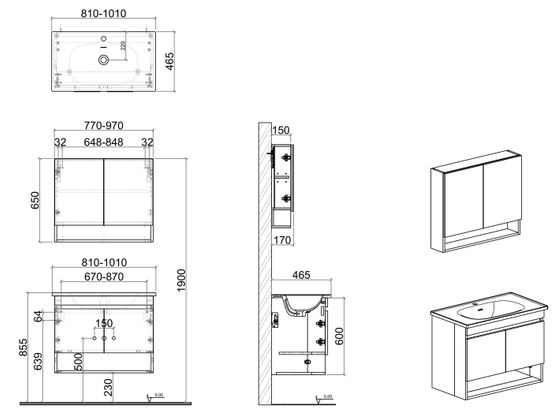

RENK SEÇENEKLERİ / COLOR OPTIONS



New Dark Walnut

77



Latte

64



Carbon Grey Dark

66



Light Walnut

68

G×D×Y: Genişlik × Derinlik × Yükseklik.
Kesin ürün ölçüleri için teknik çizimleri referans alınız.

W×D×H: Width × Depth × Height.
Refer to the technical drawings for exact product dimensions.

Fiyatlar KDV hariçtir.
Prices exclude VAT.

Compacta

Düz ayna

Plain mirror



Renk seçenekleri / Colour options

Genişlik / Width: 60 / 80 / 100 cm



Muson Huş
Monsoon Birch



New Dark Walnut



Latte



Carbon Grey Dark

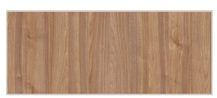

Light Walnut

Compacta

Düz ayna / Plain mirror

Ürün kodu Product code	Ürün açıklaması Product description	Malzeme / Kaplama Material / Finish	Fiyat TL / TRY
Genişlik / Width: 60 cm	Banyo dolabı seti / Bathroom vanity set		
KBCPT-06036-SR-01-KP-A	Muson Huş / Monsoon Birch	Yonga levha üzeri melamin kaplama Melamine-coated particleboard	8.592
KBCPT-06077-SR-01-KP-A	New Dark Walnut	Yonga levha üzeri melamin kaplama Melamine-coated particleboard	8.592
KBCPT-06064-SR-01-KP-A	Latte	Yonga levha üzeri melamin kaplama Melamine-coated particleboard	8.592
KBCPT-06066-SR-01-KP-A	Carbon Grey Dark	Yonga levha üzeri melamin kaplama Melamine-coated particleboard	8.592
KBCPT-06068-SR-01-KP-A	Light Walnut	Yonga levha üzeri melamin kaplama Melamine-coated particleboard	8.592



Lavabo dolabı / Vanity cabinet
G / W: 60 cm
Ayna / Mirror
60 × 70 cm (G×Y / W×H)

Set: Alt dolap, lavabo, ayna.
Set: Vanity, basin, mirror.

Sifon ve süzgeç dahil değildir.
Trap and waste are not included.

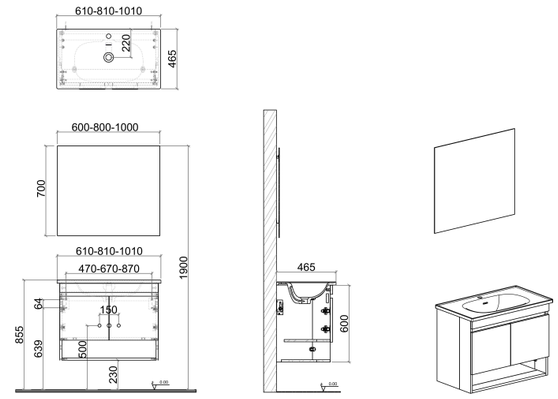

Ürün kodu Product code	Ürün açıklaması Product description	Malzeme / Kaplama Material / Finish	Fiyat TL / TRY
Genişlik / Width: 80 cm	Banyo dolabı seti / Bathroom vanity set		
KBCPT-08036-SR-01-KP-A	Muson Huş / Monsoon Birch	Yonga levha üzeri melamin kaplama Melamine-coated particleboard	9.464
KBCPT-08077-SR-01-KP-A	New Dark Walnut	Yonga levha üzeri melamin kaplama Melamine-coated particleboard	9.464
KBCPT-08064-SR-01-KP-A	Latte	Yonga levha üzeri melamin kaplama Melamine-coated particleboard	9.464
KBCPT-08066-SR-01-KP-A	Carbon Grey Dark	Yonga levha üzeri melamin kaplama Melamine-coated particleboard	9.464
KBCPT-08068-SR-01-KP-A	Light Walnut	Yonga levha üzeri melamin kaplama Melamine-coated particleboard	9.464



Lavabo dolabı / Vanity cabinet
80 × 43,8 × 60 cm
Ayna / Mirror
80 × 70 cm (G×Y / W×H)

Set: Alt dolap, lavabo, ayna.
Set: Vanity, basin, mirror.

Sifon ve süzgeç dahil değildir.
Trap and waste are not included.

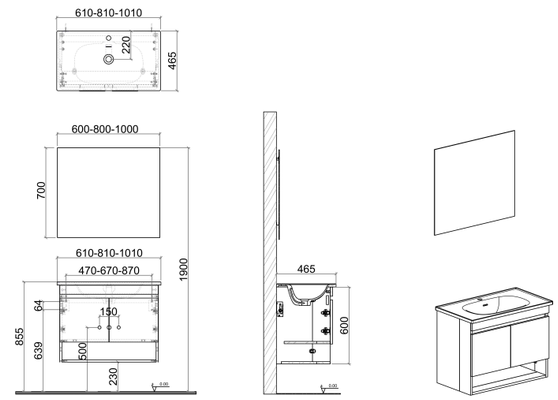

Compacta

Düz ayna / Plain mirror

Ürün kodu Product code	Ürün açıklaması Product description	Malzeme / Kaplama Material / Finish	Fiyat TL / TRY
Genişlik / Width: 100 cm	Banyo dolabı seti / Bathroom vanity set		
KBCPT-10036-SR-01-KP-A	Muson Huş / Monsoon Birch	Yonga levha üzeri melamin kaplama Melamine-coated particleboard	10.939
KBCPT-10077-SR-01-KP-A	New Dark Walnut	Yonga levha üzeri melamin kaplama Melamine-coated particleboard	10.939
KBCPT-10064-SR-01-KP-A	Latte	Yonga levha üzeri melamin kaplama Melamine-coated particleboard	10.939
KBCPT-10066-SR-01-KP-A	Carbon Grey Dark	Yonga levha üzeri melamin kaplama Melamine-coated particleboard	10.939
KBCPT-10068-SR-01-KP-A	Light Walnut	Yonga levha üzeri melamin kaplama Melamine-coated particleboard	10.939



Lavabo dolabı / Vanity cabinet
100 × 43,8 × 60 cm
Ayna / Mirror
100 × 70 cm (G×Y / W×H)

Set: Alt dolap, lavabo, ayna.
Set: Vanity, basin, mirror.

Sifon ve süzgeç dahil değildir.
Trap and waste are not included.

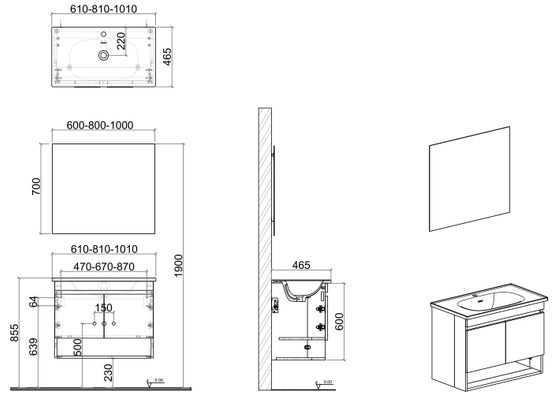

RENK SEÇENEKLERİ / COLOR OPTIONS



New Dark Walnut

77



Latte

64



Carbon Grey Dark

66



Light Walnut

68

G×D×Y: Genişlik × Derinlik × Yükseklik.
Kesin ürün ölçüleri için teknik çizimleri referans alınız.

W×D×H: Width × Depth × Height.
Refer to the technical drawings for exact product dimensions.

Fiyatlar KDV hariçtir.
Prices exclude VAT.

Compacta Bowl

Dolaplı ayna

Mirror cabinet



Renk seçenekleri / Colour options

Genişlik / Width: 60 / 80 / 100 cm



Muson Huş
Monsoon Birch



New Dark Walnut



Latte



Carbon Grey Dark



Light Walnut

Compacta Bowl

Ürün detayları / Product details





60 / 80 / 100 cm genişlik

60 / 80 / 100 cm width

Kurulum videosu

Installation video



Dolaplı ayna

Mirror cabinet



Çanak lavabo

Vessel basin



İç depolama

Interior storage

Compacta Bowl

Dolaplı ayna / Mirror cabinet

Ürün kodu Product code	Ürün açıklaması Product description	Malzeme / Kaplama Material / Finish	Fiyat TL / TRY
Genişlik / Width: 60 cm	Banyo dolabı seti / Bathroom vanity set		
KBCPTB-06036-SR-01-KP-AD	Muson Huş / Monsoon Birch	Yonga levha üzeri melamin kaplama Melamine-coated particleboard	11.792
KBCPTB-06077-SR-01-KP-AD	New Dark Walnut	Yonga levha üzeri melamin kaplama Melamine-coated particleboard	11.792
KBCPTB-06064-SR-01-KP-AD	Latte	Yonga levha üzeri melamin kaplama Melamine-coated particleboard	11.792
KBCPTB-06066-SR-01-KP-AD	Carbon Grey Dark	Yonga levha üzeri melamin kaplama Melamine-coated particleboard	11.792
KBCPTB-06068-SR-01-KP-AD	Light Walnut	Yonga levha üzeri melamin kaplama Melamine-coated particleboard	11.792



Lavabo dolabı / Vanity cabinet
60 × 45 × 60 cm
Ayna dolabı / Mirror cabinet
60 × 15 × 65 cm

Set: Alt dolap, lavabo, ayna dolabı.
Set: Vanity, basin, mirror cabinet.

Sifon ve süzgeç dahil değildir.
Trap and waste are not included.

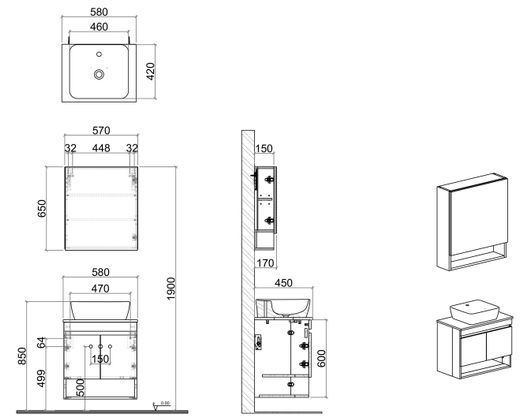

Ürün kodu Product code	Ürün açıklaması Product description	Malzeme / Kaplama Material / Finish	Fiyat TL / TRY
Genişlik / Width: 80 cm	Banyo dolabı seti / Bathroom vanity set		
KBCPTB-08036-SR-01-KP-AD	Muson Huş / Monsoon Birch	Yonga levha üzeri melamin kaplama Melamine-coated particleboard	13.104
KBCPTB-08077-SR-01-KP-AD	New Dark Walnut	Yonga levha üzeri melamin kaplama Melamine-coated particleboard	13.104
KBCPTB-08064-SR-01-KP-AD	Latte	Yonga levha üzeri melamin kaplama Melamine-coated particleboard	13.104
KBCPTB-08066-SR-01-KP-AD	Carbon Grey Dark	Yonga levha üzeri melamin kaplama Melamine-coated particleboard	13.104
KBCPTB-08068-SR-01-KP-AD	Light Walnut	Yonga levha üzeri melamin kaplama Melamine-coated particleboard	13.104



Lavabo dolabı / Vanity cabinet
80 × 45 × 60 cm
Ayna dolabı / Mirror cabinet
80 × 15 × 65 cm

Set: Alt dolap, lavabo, ayna dolabı.
Set: Vanity, basin, mirror cabinet.

Sifon ve süzgeç dahil değildir.
Trap and waste are not included.

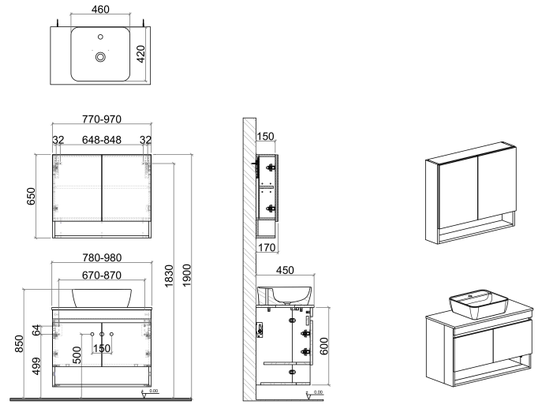

Compacta Bowl

Dolaplı ayna / Mirror cabinet

Ürün kodu Product code	Ürün açıklaması Product description	Malzeme / Kaplama Material / Finish	Fiyat TL / TRY
Genişlik / Width: 100 cm	Banyo dolabı seti / Bathroom vanity set		
KBCPTB-10036-SR-01-KP-AD	Muson Huş / Monsoon Birch	Yonga levha üzeri melamin kaplama Melamine-coated particleboard	14.969
KBCPTB-10077-SR-01-KP-AD	New Dark Walnut	Yonga levha üzeri melamin kaplama Melamine-coated particleboard	14.969
KBCPTB-10064-SR-01-KP-AD	Latte	Yonga levha üzeri melamin kaplama Melamine-coated particleboard	14.969
KBCPTB-10066-SR-01-KP-AD	Carbon Grey Dark	Yonga levha üzeri melamin kaplama Melamine-coated particleboard	14.969
KBCPTB-10068-SR-01-KP-AD	Light Walnut	Yonga levha üzeri melamin kaplama Melamine-coated particleboard	14.969



Lavabo dolabı / Vanity cabinet
100 × 45 × 60 cm
Ayna dolabı / Mirror cabinet
100 × 15 × 65 cm

Set: Alt dolap, lavabo, ayna dolabı.
Set: Vanity, basin, mirror cabinet.

Sifon ve süzgeç dahil değildir.
Trap and waste are not included.

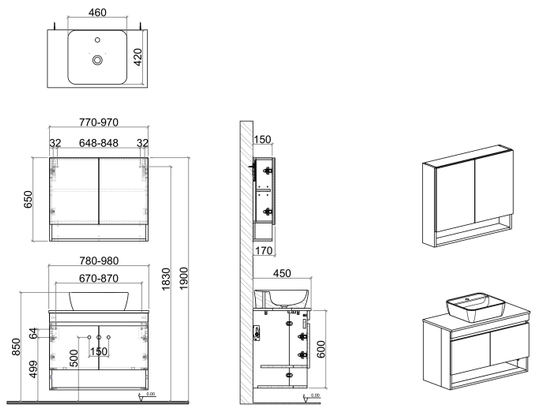

RENK SEÇENEKLERİ / COLOR OPTIONS



New Dark Walnut

77



Latte

64



Carbon Grey Dark

66



Light Walnut

68

G×D×Y: Genişlik × Derinlik × Yükseklik.
Kesin ürün ölçüleri için teknik çizimleri referans alınız.

W×D×H: Width × Depth × Height.
Refer to the technical drawings for exact product dimensions.

Fiyatlar KDV hariçtir.
Prices exclude VAT.

Compacta Bowl

Düz ayna

Plain mirror



Renk seçenekleri / Colour options

Genişlik / Width: 60 / 80 / 100 cm



Muson Huş
Monsoon Birch



New Dark Walnut



Latte



Carbon Grey Dark



Light Walnut

Compacta Bowl

KOBOS BANYO

Düz ayna / Plain mirror

Ürün kodu Product code	Ürün açıklaması Product description	Malzeme / Kaplama Material / Finish	Fiyat TL / TRY
Genişlik / Width: 60 cm	Banyo dolabı seti / Bathroom vanity set		
KBCPTB-06036-SR-01-KP-A	Muson Huş / Monsoon Birch	Yonga levha üzeri melamin kaplama Melamine-coated particleboard	9.592
KBCPTB-06077-SR-01-KP-A	New Dark Walnut	Yonga levha üzeri melamin kaplama Melamine-coated particleboard	9.592
KBCPTB-06064-SR-01-KP-A	Latte	Yonga levha üzeri melamin kaplama Melamine-coated particleboard	9.592
KBCPTB-06066-SR-01-KP-A	Carbon Grey Dark	Yonga levha üzeri melamin kaplama Melamine-coated particleboard	9.592
KBCPTB-06068-SR-01-KP-A	Light Walnut	Yonga levha üzeri melamin kaplama Melamine-coated particleboard	9.592



Lavabo dolabı / Vanity cabinet
60 × 45 × 60 cm
Ayna / Mirror
60 × 70 cm (G×Y / W×H)

Set: Alt dolap, lavabo, ayna.
Set: Vanity, basin, mirror.

Sifon ve süzgeç dahil değildir.
Trap and waste are not included.

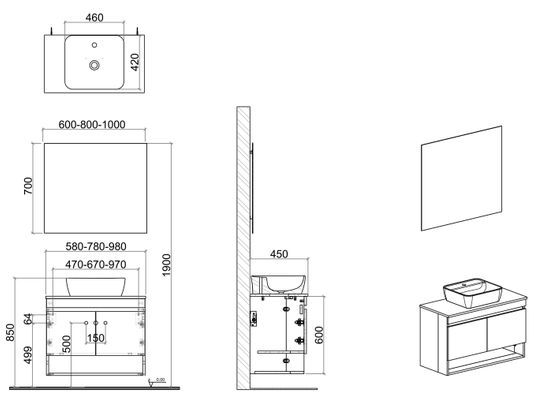

Ürün kodu Product code	Ürün açıklaması Product description	Malzeme / Kaplama Material / Finish	Fiyat TL / TRY
Genişlik / Width: 80 cm	Banyo dolabı seti / Bathroom vanity set		
KBCPTB-08036-SR-01-KP-A	Muson Huş / Monsoon Birch	Yonga levha üzeri melamin kaplama Melamine-coated particleboard	10.464
KBCPTB-08077-SR-01-KP-A	New Dark Walnut	Yonga levha üzeri melamin kaplama Melamine-coated particleboard	10.464
KBCPTB-08064-SR-01-KP-A	Latte	Yonga levha üzeri melamin kaplama Melamine-coated particleboard	10.464
KBCPTB-08066-SR-01-KP-A	Carbon Grey Dark	Yonga levha üzeri melamin kaplama Melamine-coated particleboard	10.464
KBCPTB-08068-SR-01-KP-A	Light Walnut	Yonga levha üzeri melamin kaplama Melamine-coated particleboard	10.464



Lavabo dolabı / Vanity cabinet
80 × 45 × 60 cm
Ayna / Mirror
80 × 70 cm (G×Y / W×H)

Set: Alt dolap, lavabo, ayna.
Set: Vanity, basin, mirror.

Sifon ve süzgeç dahil değildir.
Trap and waste are not included.

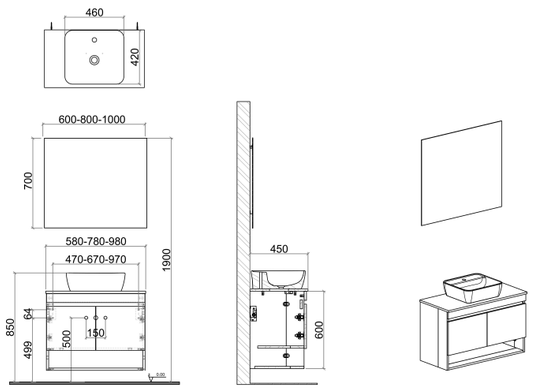

Compacta Bowl

KOBOS BANYO

Düz ayna / Plain mirror

Ürün kodu Product code	Ürün açıklaması Product description	Malzeme / Kaplama Material / Finish	Fiyat TL / TRY
Genişlik / Width: 100 cm	Banyo dolabı seti / Bathroom vanity set		
KBCPTB-10036-SR-01-KP-A	Muson Huş / Monsoon Birch	Yonga levha üzeri melamin kaplama Melamine-coated particleboard	11.939
KBCPTB-10077-SR-01-KP-A	New Dark Walnut	Yonga levha üzeri melamin kaplama Melamine-coated particleboard	11.939
KBCPTB-10064-SR-01-KP-A	Latte	Yonga levha üzeri melamin kaplama Melamine-coated particleboard	11.939
KBCPTB-10066-SR-01-KP-A	Carbon Grey Dark	Yonga levha üzeri melamin kaplama Melamine-coated particleboard	11.939
KBCPTB-10068-SR-01-KP-A	Light Walnut	Yonga levha üzeri melamin kaplama Melamine-coated particleboard	11.939



Lavabo dolabı / Vanity cabinet
100 × 45 × 60 cm
Ayna / Mirror
100 × 70 cm (G×Y / W×H)

Set: Alt dolap, lavabo, ayna.
Set: Vanity, basin, mirror.

Sifon ve süzgeç dahil değildir.
Trap and waste are not included.

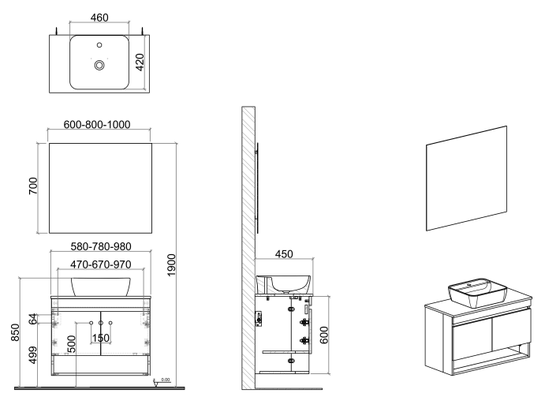

RENK SEÇENEKLERİ / COLOR OPTIONS



New Dark Walnut

77



Latte

64



Carbon Grey Dark

66



Light Walnut

68

G×D×Y: Genişlik × Derinlik × Yükseklik.
Kesin ürün ölçüleri için teknik çizimleri referans alınız.

W×D×H: Width × Depth × Height.
Refer to the technical drawings for exact product dimensions.

Fiyatlar KDV hariçtir.
Prices exclude VAT.

KOBOS
BANYO

SMART FLATPACK

Taşıması Kolay - Kurulumu Pratik.

Easy to move. Simple to assemble.

/ kobosbanyo

Fabrika / Factory: Türkgücü OSB Mahallesi
Yılmaz Alpaslan Caddesi 118 Sokak No: 4
Tekirdağ / Çorlu
E-posta / Email: info@kobosbanyo.com
www.kobosbanyo.com